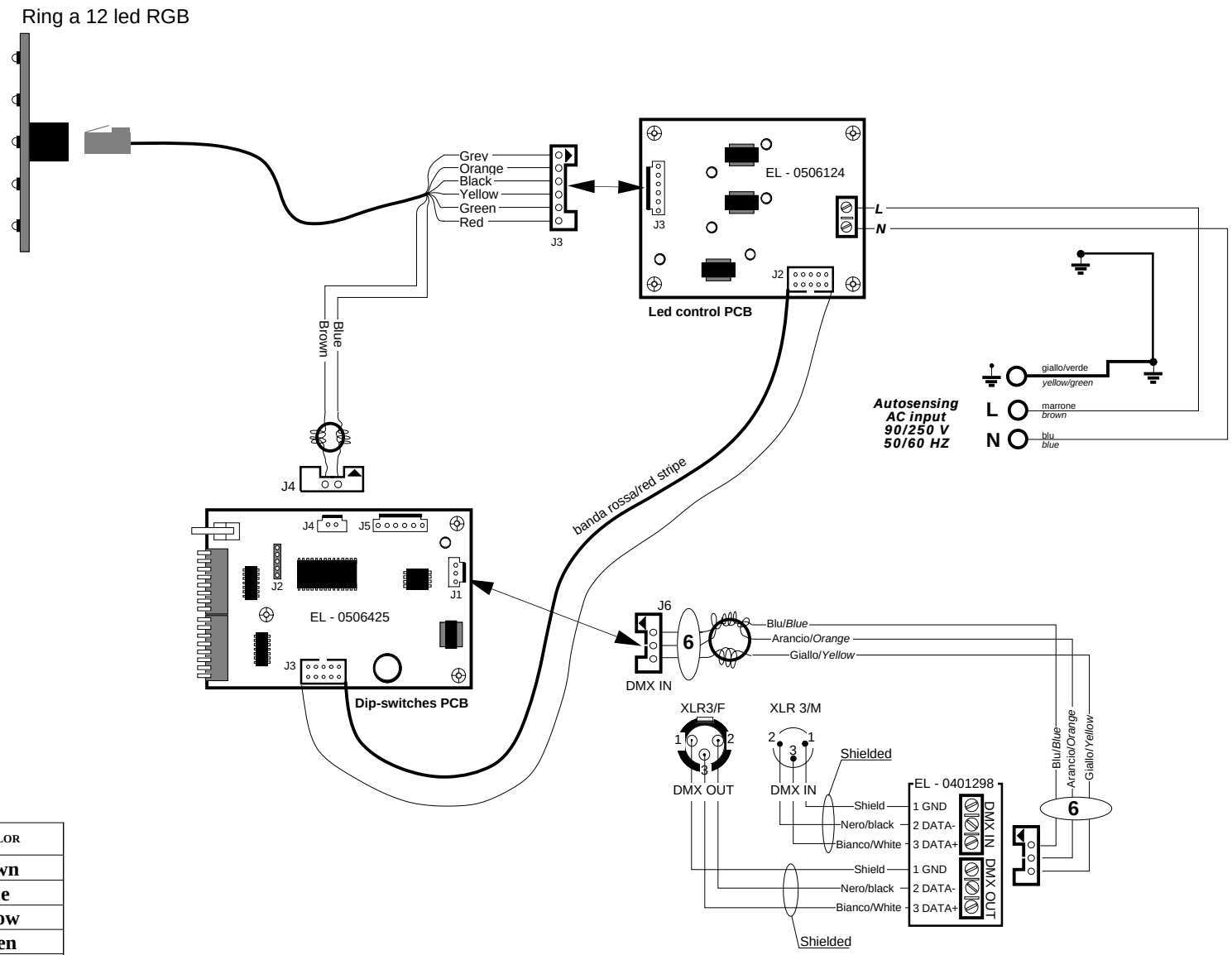

Ring Network

PIN RJ45 NUMBER	LED RING	WIRE COLOR
Pin 1	Sensor	Brown
Pin 2	Sensor	Blue
Pin 3	Green -	Yellow
Pin 4	Blue +	Green
Pin 5	Blue -	Red
Pin 6	Green +	Black
Pin 7	Red -	Orange
Pin 8	Red +	Grey

Vedi tabella cavi per sezioni e modelli

No.	Data	Descizione
1	23/01/2007	Cambiato il modello di cavo

MODIFICHE

Disegnatore: *Maurizio Castelli* 23/01/2007
Verificato: *Fabio Allegri* 23/01/2007

coemar
CASTEL GOFFREDO (MN) ITALIA
VIA INGHILTERRA ZONA IND. EST
tel:(0376) 77521 fax:(0376) 780657 www.coemar.com

DISEGNATORE: *Fabio Allegri* DATA: 16/09/06
VERIFICATO: *Fabio Allegri* DATA: 16/09/06

SCHEMA ELETTRICO / *WIRING DIAGRAM FOR*
Pin Lite Led IP66

SCHEMA No: 285

SOTTOSCHEMA No: 2