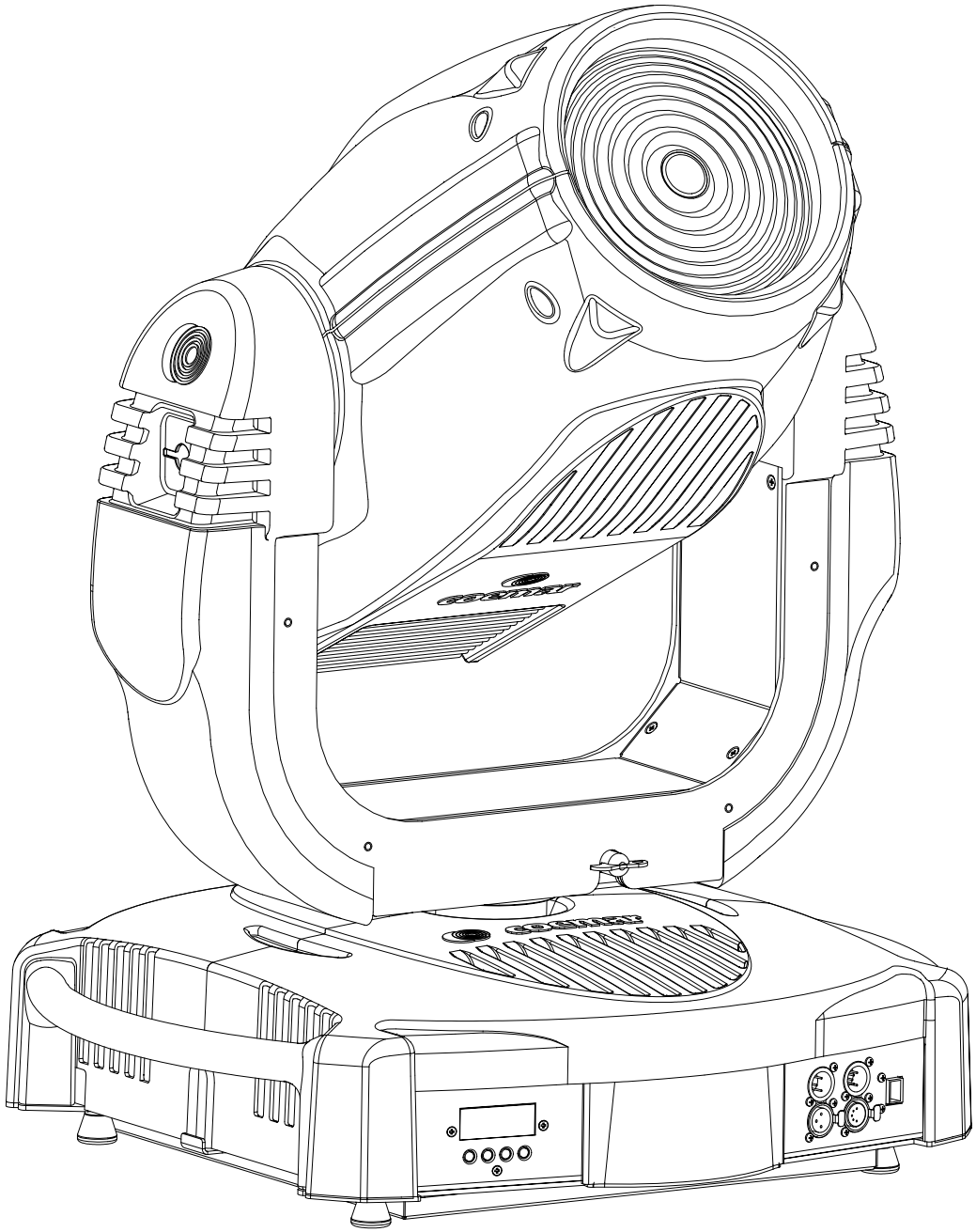

coemar

∞ Infinity Wash XL

CODE / CODICE	9135
VERSION / VERSIONE	1.8

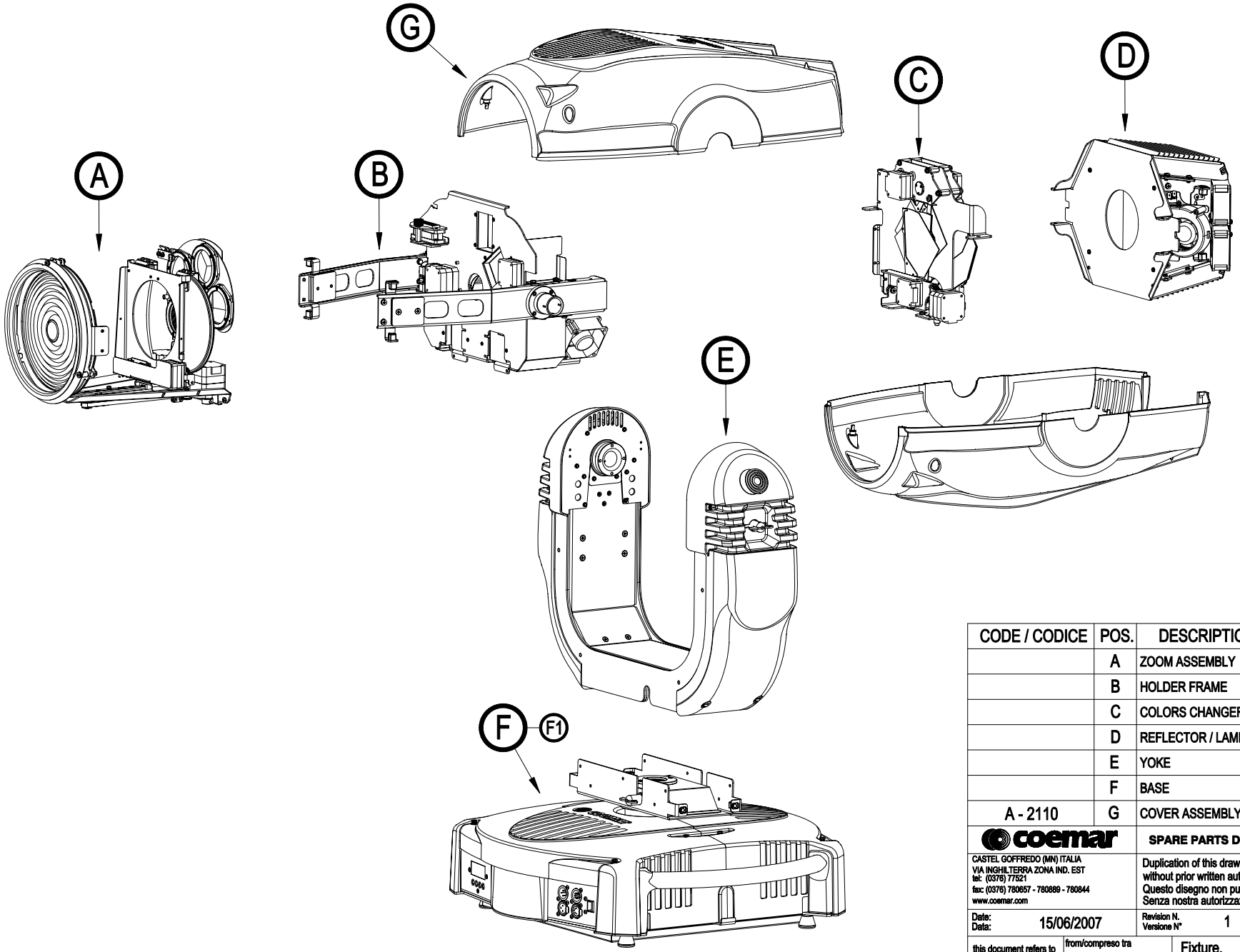

CODE / CODICE	POS.	DESCRIPTION	DESCRIZIONE	N°
	A	ZOOM ASSEMBLY	GRUPPO ZOOM	1
	B	HOLDER FRAME	STRUTTURA PORTANTE	1
	C	COLORS CHANGER ASM.	GRUPPO CAMBIA COLORI	1
	D	REFLECTOR / LAMP ASM.	GR. PARABOLA / LAMP.	1
	E	YOKE	FORCELLA	1
	F	BASE	BASE	1
A - 2110	G	COVER ASSEMBLY	CARTER ASSEMBLATO	2

coemar — **SPARE PARTS DIAGRAM** | **SCHEMA PARTI DI RICAMBIO**

CASTEL GOFFREDO (MN) ITALIA
VIA INGHILTERRA ZONA IND. EST
tel: (0376) 77521
fax: (0376) 780657 - 780889 - 780844
www.coemar.com

Duplication of this drawing, either full or in part, is strictly prohibited without prior written authorization from coemar
Questo disegno non può essere copiato, riprodotto, mostrato a terzi Senza nostra autorizzazione

Date: Data:	15/06/2007	Revision N. Versione N°	1	Revision date: Data di modifica:	15/06/2007
this document refers to fixtures with serial number / Questo documento è relativo ai proiettori con numero di serie	from/compreso tra CO 9135 0270 07 100	Fixture. Proiettore	Infinity wash XL		
	to/e	Page Pagina	01 of /di 08	Position ref. Posizione di rif.	

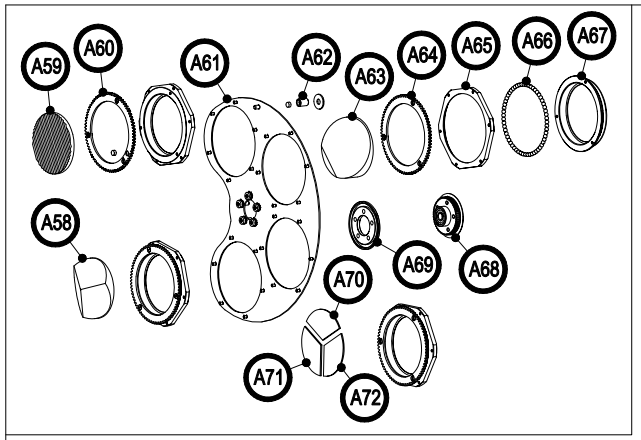

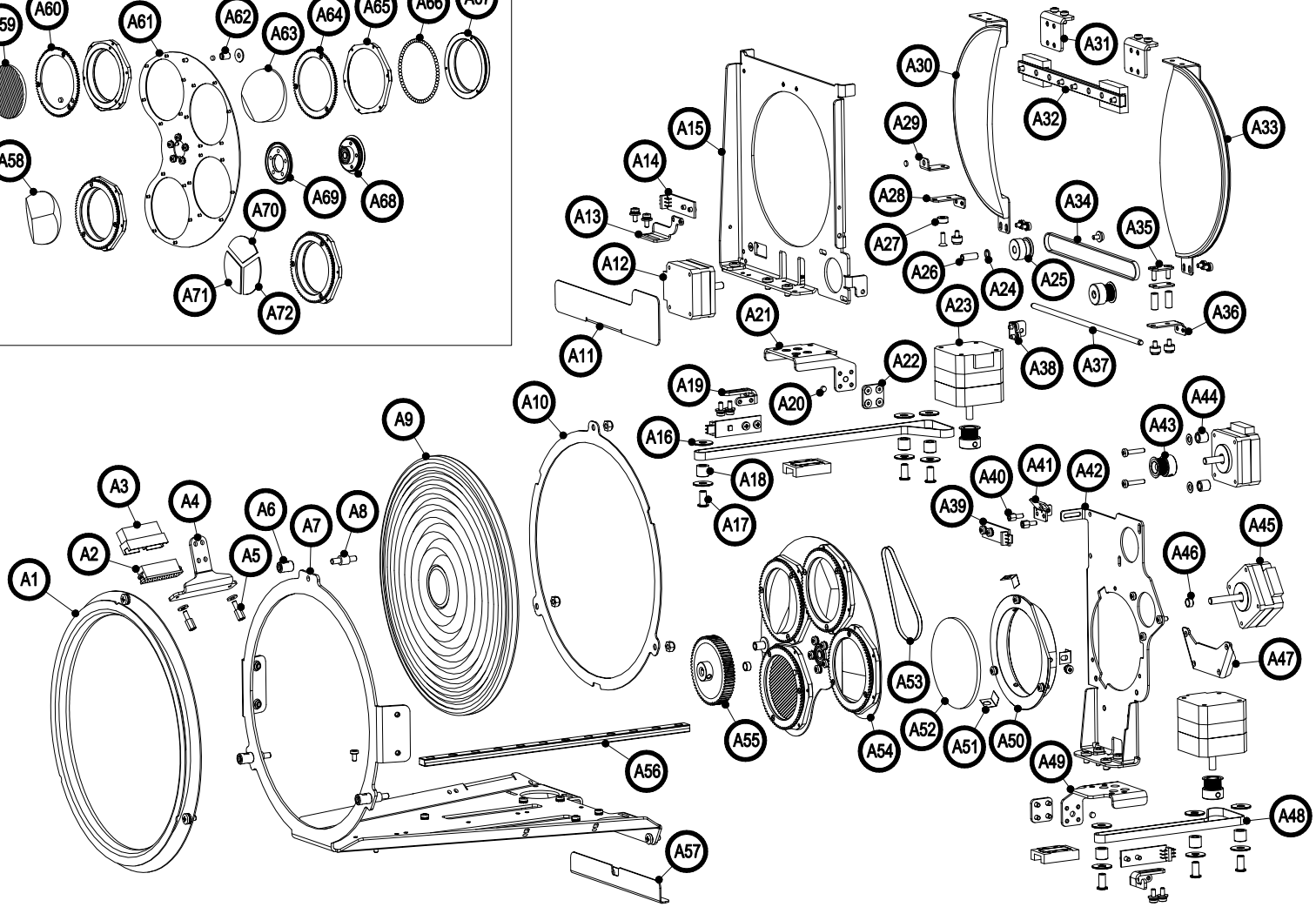

CODE / CODICE	POS.	DESCRIPTION	DESCRIZIONE	N°PCS
MMT 71 / 1	A 1	FRONT RING	ANELLO ANTERIORE	1
FI 68	A 2	FEMALE ZOOM CONN.	CONN. ZOOM FEMMINA	1
FI 69	A 3	MALE ZOOM CONN.	CONN. ZOOM MASCHIO	1
260.207	A 4	ZOOM CONN. HOLDER	SUPP. CONN. ZOOM	1
MMD 284	A 5	SPACER M/F M3 H8	DIST. M/F M3 H8	2
MMD 335	A 6	SPACER M4 H11	DISTANZIALE M4 H11	3
260.022	A 7	FRONT SUPPORT	SUPPORTO ANTERIORE	1
MMD 407	A 8	SPACER M/M M4 H7	DIST. M/M M4 H7	3
LE 17	A 9	FRESNEL LENS Ø200	LENTE FRESNEL Ø200	1
260.165	A 10	LENS HOLDER RING	ANELLO FERMA LENTE	1
260.156	A 11	FRONT COVER PLATE	MASCHERINA ANT.	1
MT 32	A 12	MOTOR SHAFT 16	MOTORE ALB.16	2
260.065	A 13	SENSOR HOLDER	SUPPORTO OPTO	1

CODE / CODICE	POS.	DESCRIPTION	DESCRIZIONE	N°PCS
EL 0500288	A 14	SENSOR	SENSORE	3
260.041	A 15	ZOOM PLATE	PIASTRA ZOOM	1
MMD 196	A 16	TEFLON SPACER H1	DIST. TEFLON H1	12
MMP 377	A 17	SPIN HINGE	PERNO DI RINVIO	6
CU 24	A 18	BEARING H8	CUSCINETTO H8	6
260.030	A 19	SENSOR HOLDER	PORTA OPTO	2
MV 65	A 20	MAGNET Ø4 H2	MAGNETE Ø4 H2	4
260.076	A 21	ZOOM SUPPORT	SUPPORTO ZOOM	1
260.040	A 22	BELT FIXING PLATE	FERMA CINGHIA	2
MT 46	A 23	MOTOR 42x42x25 S.15	MOT. 42x42x25 ALB.15	2
MMD 200	A 24	SPACER Øe 6.5 Øi 5 H 1	DIST. Øe 6.5 Øi 5 H 1	2
MMP 360	A 25	PULLEY	PULEGGIA DI RINVIO	1
MMP 258	A 26	TIGHTENING PIN	PERNO TENDITORE	3

CODE / CODICE	POS.	DESCRIPTION	DESCRIZIONE	N°PCS
MMD 259	A 27	SPACER Øe 8 Øi 4 H 3	DIST. Øe 8 Øi 4 H 3	5
260.224	A 28	RIGHT BELT STOP PL.	FERMA CINGHIA DX	1
260.035	A 29	MAGNET HOLDER	SUPPORTO MAGNETE	1
A - 2111	A 30	RIGHT HALF LENS	SEMI LENTE DX	1
260.075	A 31	HALF LENS HOLDER	SUPP. SEMI LENTE	2
CU 10 / 1	A 32	GUIDE H 155	GUIDA H 155	1
A - 2112	A 33	LEFT HALF LENS	SEMI LENTE SX	1
CD 23	A 34	MXL BELT Z88	CINGHIA MXL Z88	1
260.011	A 35	BELT STOP PLATE	FERMA CINGHIA	2
260.223	A 36	LEFT BELT STOP PLATE	FERMA CINGHIA SX	1
MMA 91	A 37	SHAFT Ø4 H166	ASTA Ø4 H166	1
260.083	A 38	SHAFT HOLDER	SUPPORTO ASTA	1
EL 0107441	A 39	SENSOR	SENSORE	1

CODE / CODICE	POS.	DESCRIPTION	DESCRIZIONE	N°PCS
MM 6362	A 40	SPACER M/F M3 H5	DIST. M/F M3 H5	2
260.082	A 41	SENSOR HOLDER	SUPPORTO OPTO	1
260.089	A 42	FOCUS LENS HOLDER	SUPP. LENTE FOCUS	1
IN 24	A 43	MXL GEAR Z24	INGRANAGGIO MXL Z24	4
MMD 14	A 44	SPACER Øe8 Øi4.5 H8	DIST. Øe8 Øi4.5 H8	2
MT 38	A 45	MOTOR SHAFT 28	MOTORE ALB. 28	1
MM 1124	A 46	SP. Øe6.5 Øi5.25 H3.5	DIST. Øe6.5 Øi5.25 H3.5	2
260.154	A 47	SPACER PLATE	STAFFA	1
CD 04	A 48	MXL BELT	CINGHIA MXL	0.8
260.226	A 49	ZOOM HOLDER	SUPPORTO ZOOM	1
MMF 197	A 50	LENS HOLDER Ø70	PORTA LENTE Ø70	1
MO 5938	A 51	STOP LENS SPRING	MOLLA FERMA LENTE	3
LEPC 49	A 52	PCX LENS Ø70	LENTE PCX Ø70	1
CD 18	A 53	MXL BELT Z145	CINGHIA MXL Z145	1
PR 03	A 54	EFFECTS WHEEL	RUOTA EFFETTI	1
A - 2113	A 55	GEAR M0.8 Z64	INGRANAGGIO M0.8 Z64	1
CU 09	A 56	GUIDE H 235	GUIDA H 235	1
260.103	A 57	CABLES COVER	COPERTURA CAVI	1
LEPR 23	A 58	3 FACES PRISM	PRISMA 3 FACCE	1
VT 263	A 59	STRIPS FILTER	FILTRO RIGATINO	1
260.081	A 60	RESET GEAR	INGRANAGGIO RESET	1
260.085	A 61	EFFECTS WHEEL	RUOTA EFFETTI	1
MIMMD 07	A 62	MAGNET HOLDER	SUPPORTO MAGNETE	1
LEPR 24	A 63	1 FACES PRISM	PRISMA 1 FACCIA	1
8661.111	A 64	GEAR M0.8 Z79	INGRANAGGIO M0.8 Z79	3
MMF 169 / 1	A 65	SPHERES RING	ANELLO TENUTA SFERE	4
MM 11	A 66	SPHERE Ø3	SFERA Ø3	236
MMF 168 / 1	A 67	PRISM HOLDER	SUPPORTO PRISMA	1
A - 2114	A 68	MXL GEAR Z48	INGRANAGGIO MXL Z48	1
MMF 159	A 69	FLANGE	FLANGIA	1
VT 270	A 70	YELLOW FILTER	FILTRO GIALLO	1
VT 271	A 71	CYAN FILTER	FILTRO CIANO	1
VT 272	A 72	PINK FILTER	FILTRO ROSA	1

coemar
CASTEL GOFFREDO (MN) ITALIA
VIA INGHILTERRA ZONA IND. EST
tel: (0376) 77521
fax: (0376) 780657 - 780889 - 780844
www.coemar.com

SPARE PARTS DIAGRAM | SCHEMA PARTI DI RICAMBIO

Duplication of this drawing, either full or in part, is strictly prohibited without prior written authorization from coemar
Questo disegno non può essere copiato, riprodotto, mostrato a terzi Senza nostra autorizzazione

Date: / Data: 15/06/2007	Revision N. / Versione N° 1	Revision date: / Data di modifica: 15/06/2007	
this document refers to fixtures with serial number / Questo documento è relativo ai proiettori con numero di serie	from/compreso tra CO 9135 0270 07 100	to/e	Fixture. / Proiettore: Infinity wash XL
Page / Pagina 02 of /di 08	Position ref. / Posizione di rif. (A)		

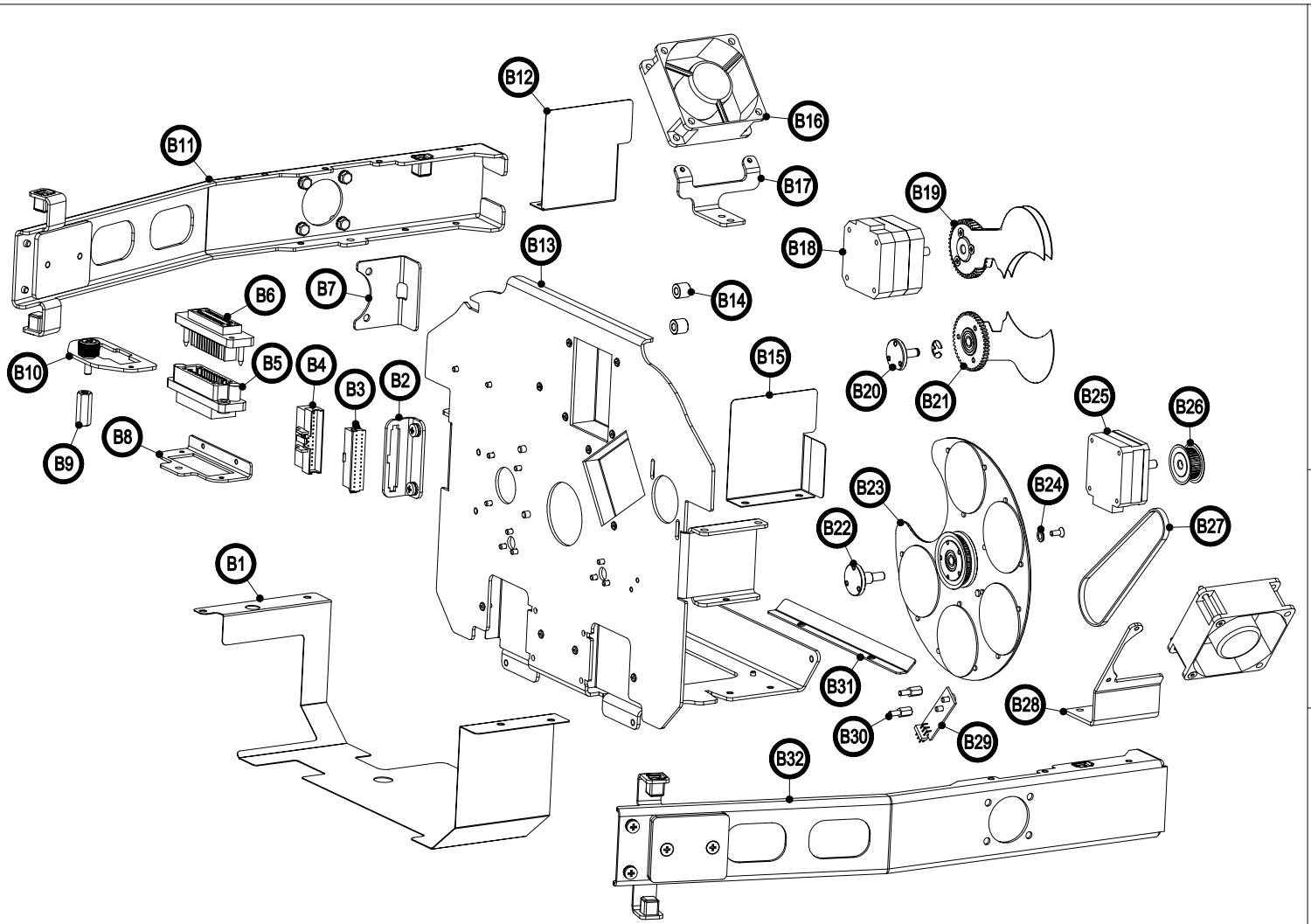

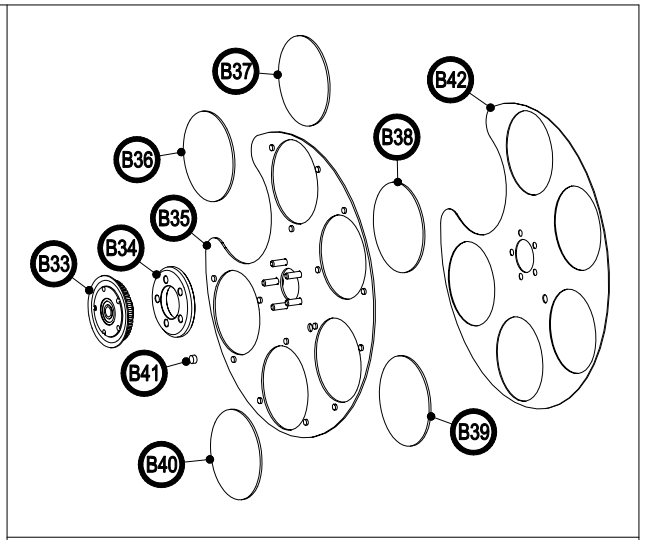

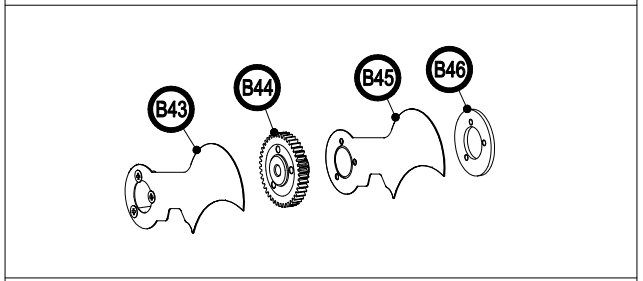

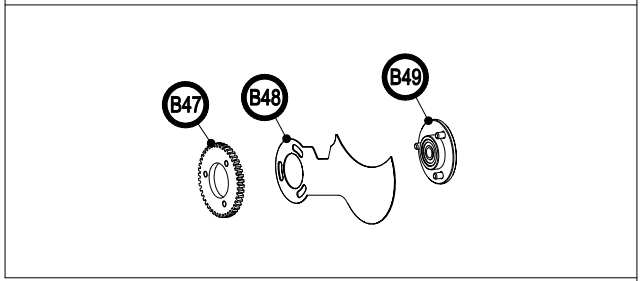

CODE / CODICE	POS.	DESCRIPTION	DESCRIZIONE	N°PCS
260.217	B 1	STOP LIGHT PLATE	PARALUCE	1
260.102	B 2	CONNECTOR HOLDER	SUPP. CONNETTORE	1
FI 70	B 3	FEMALE FOCUS CONN.	CONN. FOCUS FEMMINA	1
FI 71	B 4	MALE FOCUS CONN.	CONN. FOCUS MASCHIO	1
FI 67	B 5	FEMALE COLOR CONN.	CON. CAMBIACOLORI F.	1
FI 66	B 6	MALE COLOR CONN.	CON. CAMBIACOLORI M.	1
260.208	B 7	SIDE PLATE	PARALUCE LATERALE	2
260.209	B 8	CONNECTOR HOLDER	SUPP. CONNETTORE	1
MMD 332	B 9	SPACER F/F M4 H21	DIST. F/F M4 H21	1
A - 2017	B 10	CONNECTOR SUPPORT	SUPP. CONNETTORE	1
A - 2115	B 11	RIGHT FRAME PLATE	LONGHERONE DX	1
260.193	B 12	RIGHT UPPER PLATE	PARALUCE SUP. DX	1
260.198 ASM	B 13	CENTRAL PLATE	PIASTRA CENTRALE	1
MMD 220	B 14	SPACER Øe9 Øi4.25 H8	DIST. Øe9 Øi4.25 H8	2

CODE / CODICE	POS.	DESCRIPTION	DESCRIZIONE	N°PCS
260.195	B 15	LEFT UPPER PLATE	PARALUCE SUP. SX	1
VE 51	B 16	FAN 60x60	VENTOLA 60x60	2
260.046	B 17	FAN HOLDER	SUPPORTO VENTOLA	1
MT 04	B 18	MOTOR 40x40 SHAFT 18	MOTORE 40x40 ALB.18	1
A - 2107	B 19	UPPER BLACK-OUT	BLACK-OUT SUPERIORE	1
MMP 373	B 20	BLACK-OUT PIN	PERNO BLACK-OUT	1
A - 2108	B 21	LOWER BLACK-OUT	BLACK-OUT INFERIORE	1
MMP 376	B 22	COLOR WHEEL PIN	PERNO RUOTA COLORI	1
RUCOL 10	B 23	COLOR WHEEL	RUOTA COLORI	1
MMD 331	B 24	SPACER H1	DISTANZIALE H1	1
MT 32	B 25	MOTOR 39x39 SHAFT 16	MOTORE 39x39 ALB.16	1
IN 12	B 26	MXL GEAR Z30	INGRANAGGIO MXL Z30	1
CD 02	B 27	MXL BELT Z132	CINGHIA MXL Z132	1
260.205	B 28	FAN HOLDER	SUPPORTO VENTOLA	1

CODE / CODICE	POS.	DESCRIPTION	DESCRIZIONE	N°PCS
EL 0500288	B 29	SENSOR	SENSORE	1
MM 5259	B 30	SPACER M/F M3 H10	DIST. M/F M3 H10	2
260.163	B 31	COVER PLATE	PARALUCE	1
A - 2116	B 32	LEFT FRAME PLATE	LONGHERONE SX	1
A - 2114	B 33	MXL GEAR Z48	INGRANAGGIO MXL Z48	1
MMF 195	B 34	FLANGE	FLANGIA	1
260.021	B 35	COLORS WHEEL PLATE	PIASTRA RUOTA COL.	1
VT 1 / 2 MG	B 36	HALF MINUS GREEN FIL.	FIL. HALF MINUS GREEN	1
VT 174 / AM	B 37	AMBER FILTER	FILTRO AMBRA	1
VT 174 / V 1	B 38	DARK GREEN FILTER	FILTRO VERDE SCURO	1
VT 192 / R	B 39	RED FILTER	FILTRO ROSSO	1
VT 174 / B	B 40	BLU FILTER	FILTRO BLU	1
MV 65	B 41	MAGNET	MAGNETE	1
260.230	B 42	COL. WHEEL COVER	PROTEZ. RUOTA COL.	1

CODE / CODICE	POS.	DESCRIPTION	DESCRIZIONE	N°PCS
260.311	B 43	UPPER BLACK-OUT PL.	PAL. BLACK-OUT SUP.	1
IN 96	B 44	GEAR M0.8 Z44	INGRANAGGIO M0.8 Z44	1
260.311 / 1L	B 45	UPPER BLACK-OUT PL.	PAL. BLACK-OUT SUP.	1
8681.16	B 46	LOCKED RING	ANELLO DI BLOCC.	1
8681.14	B 47	GEAR M0.8 Z44	INGRANAGGIO M0.8 Z44	1
260.312	B 48	LOWER BLACK-OUT PL.	PAL. BLACK-OUT INF.	1
A - 1115	B 49	BEARING FLANGE	FLANGIA CUSCINETTO	1

coemar

SPARE PARTS DIAGRAM | SCHEMA PARTI DI RICAMBIO

CASTEL GOFFREDO (MN) ITALIA
VIA INCHILTERRA ZONA IND. EST
tel. (0376) 77521
fax: (0376) 780657 - 780889 - 780844
www.coemar.com

Duplication of this drawing, either full or in part, is strictly prohibited without prior written authorization from coemar
Questo disegno non può essere copiato, riprodotto, mostrato a terzi Senza nostra autorizzazione

Date: / Data: 15/06/2007 | Revision N. / Versione N° 1 | Revision date: / Data di modifica: 15/06/2007

this document refers to fixtures with serial number / Questo documento è relativo ai proiettori con numero di serie: from/compreso tra CO 9135 0270 07 100 to/e

Fixture. / Proiettore: Infinity wash XL

Page / Pagina 03 of /di 08

Position ref. / Posizione di rif. B

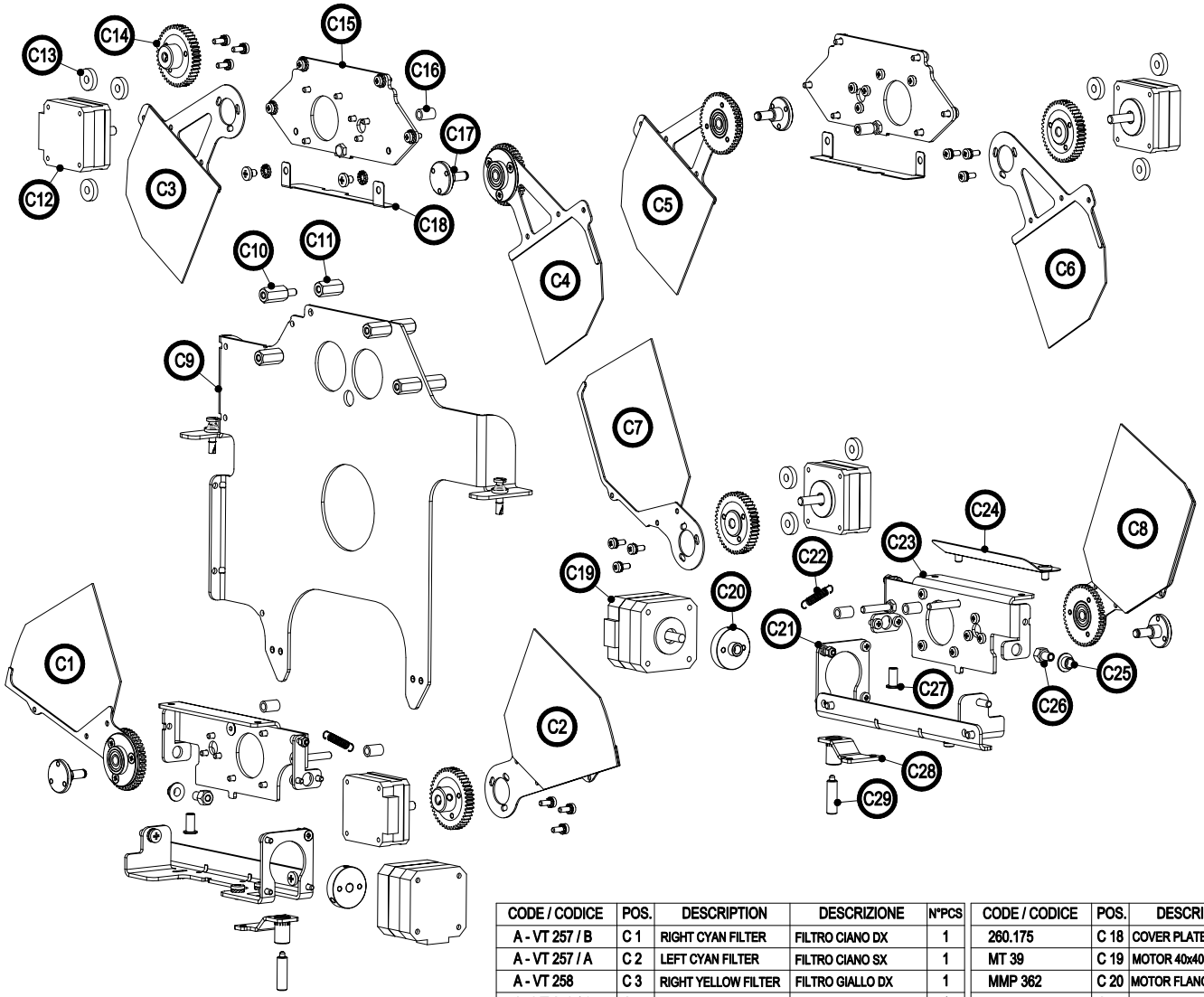

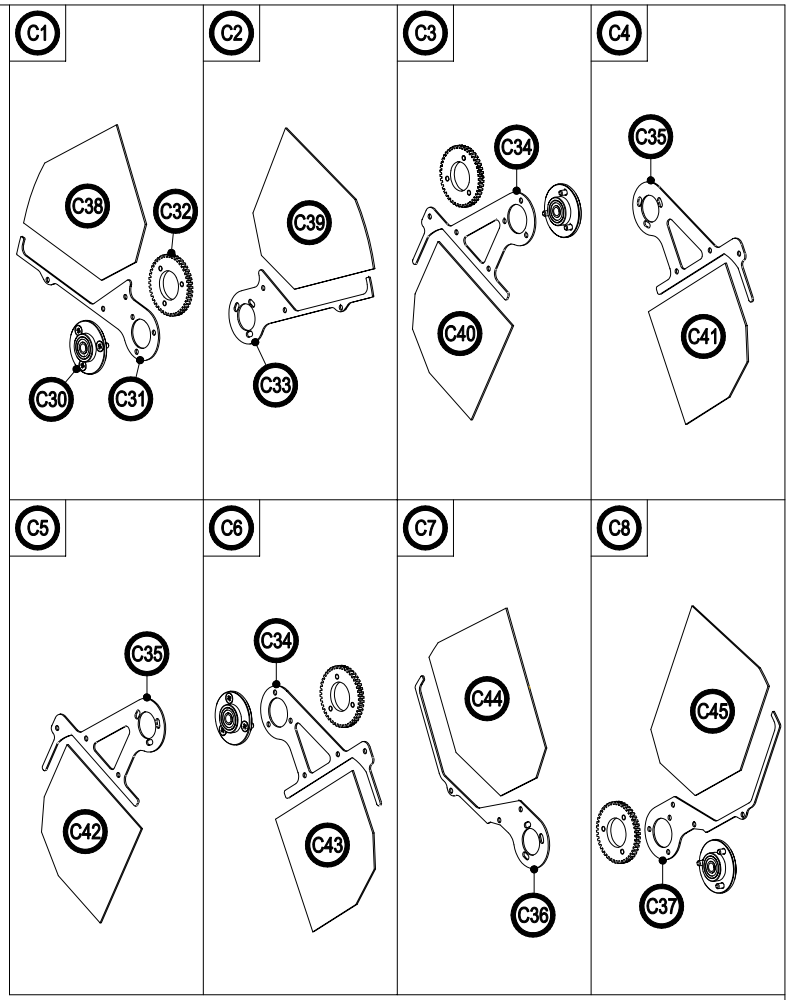

CODE / CODICE	POS.	DESCRIPTION	DESCRIZIONE	N°PCS
A - VT 257 / B	C 1	RIGHT CYAN FILTER	FILTRO CIANO DX	1
A - VT 257 / A	C 2	LEFT CYAN FILTER	FILTRO CIANO SX	1
A - VT 258	C 3	RIGHT YELLOW FILTER	FILTRO GIALLO DX	1
A - VT 258 / 1	C 4	LEFT YELLOW FILTER	FILTO GIALLO SX	1
A - FC 043 / 1	C 5	LEFT CTO FILTER	FILT. CONVERSIONE SX	1
A - FC 043	C 6	RIGHT CTO FILTER	FILT. CONVERSIONE DX	1
A - VT 276 / A	C 7	LEFT MAGENTA FILER	FILTRO MAGENTA SX	1
A - VT 276 / B	C 8	RIGHT MAGENTA FILTER	FILTRO MAGENTA DX	1
A - 2117	C 9	COLORS CH. HOLDER	SUPP. CAMBIA COLORI	1
MMD 409	C 10	SPACER M/F M4 H16	DIST. M/F M4 H16	4
MMD 408	C 11	SPACER F/F M4 H16	DIST. F/F M4 H16	4
MT 32	C 12	MOTOR 39x39 SHAFT 16	MOTORE 39x39 ALB.16	4
MV 6205	C 13	THERMIC WASHER	ISOLANTE TERMICO	9
IN 95	C 14	GEAR M0.8 Z44	INGRANAGGIO M0.8 Z44	4
260.174	C 15	FILTER HOLDER PLATE	SUPPORTO FILTRI	2
CV 336 / 1	C 16	SILICON TUBE	TUBO IN SILICONE	0.12
MMP 249	C 17	ROTATING PIN	PERNO DI ROTAZIONE	4

CODE / CODICE	POS.	DESCRIPTION	DESCRIZIONE	N°PCS
260.175	C 18	COVER PLATE	PARALUCE	2
MT 39	C 19	MOTOR 40x40 SHAFT 11	MOTORE 40x40 ALB.11	2
MMP 362	C 20	MOTOR FLANGE	PERNO MOTORE	2
260.172	C 21	FILTER HOLDER PLATE	SUPPORTO FILTRI	2
MO 50	C 22	SPRING H14.5	MOLLA H14.5	2
260.170	C 23	FILTER HOLDER PLATE	SUPPORTO FILTRI	2
260.005	C 24	COVER PLATE	PARALUCE	1
CU 25	C 25	BUSH H5	BOCCOLA H5	2
MMP 361	C 26	ROTATING PIN	PERNO DI ROTAZIONE	2
MMP 377	C 27	ROTATION STOP PIN	PERNO DI FERMO	2
A - 2118	C 28	CLUTCH HOLDER	SUPPORTO FRIZIONE	2
GR 4656	C 29	CLUTCH	GRANO DI FRIZIONE	2
A - 1115	C 30	BEARING FLANGE	FLANGIA CUSCINETTO	4
260.210	C 31	RIGHT CYAN F. HOLDER	SUPP. FILTRO CYAN DX	1
8681.14	C 32	GEAR M0.8 Z44	INGRANAGGIO M0.8 Z44	1
260.211	C 33	LEFT CYAN F. HOLDER	SUPP. FILTRO CYAN SX	1
260.212	C 34	RIGHT FILTER HOLDER	SUPPORTO FILTRO DX	1

CODE / CODICE	POS.	DESCRIPTION	DESCRIZIONE	N°PCS
260.213	C 35	LEFT FILTER HOLDER	SUPPORTO FILTRO SX	1
260.214	C 36	LEFT MAG. F. HOLDER	SUPP. FILTRO MAG. SX	1
260.215	C 37	RIGHT MAG. F. HOLDER	SUPP. FILTRO MAG. DX	1
VT 257 / B	C 38	CYAN FILTER TYPE B	FILTRO CIANO TIPO B	1
VT 257 / A	C 39	CYAN FILTER TYPE A	FILTRO CIANO TIPO A	1
VT 258	C 40	RIGHT YELLOW FILTER	FILTRO GIALLO DX	1
VT 258 / 1	C 41	LEFT YELLOW FILTER	FILTO GIALLO SX	1
FC 043 / 1	C 42	LEFT CTO FILTER	FILT. CONVERSIONE SX	1
FC 043	C 43	RIGHT CTO FILTER	FILT. CONVERSIONE DX	1
VT 276 / A	C 44	MAGENTA FILER TYPE A	FILTRO MAGENTA TIPO A	1
VT 276 / B	C 45	MAGENTA FILTER TYPE B	FILTRO MAGENTA TIPO B	1

coemar — **SPARE PARTS DIAGRAM | SCHEMA PARTI DI RICAMBIO**

CASTEL GOFFREDO (MN) ITALIA
VIA INGHILTERRA ZONA IND. EST
tel: (0376) 77521
fax: (0376) 780857 - 780869 - 780844
www.coemar.com

Duplication of this drawing, either full or in part, is strictly prohibited without prior written authorization from coemar
Questo disegno non può essere copiato, riprodotto, mostrato a terzi Senza nostra autorizzazione

Date: / Data:	15/06/2007	Revision N. / Versione N°	1
Revision date: / Data di modifica:	15/06/2007		
this document refers to fixtures with serial number / Questo documento è relativo ai proiettori con numero di serie	from/compreso tra CO 9135 0270 07 100 to/a	Fixture. / Proiettore	Infinity wash XL
Page / Pagina	04 of /di 08	Position ref. / Posizione di rif.	C

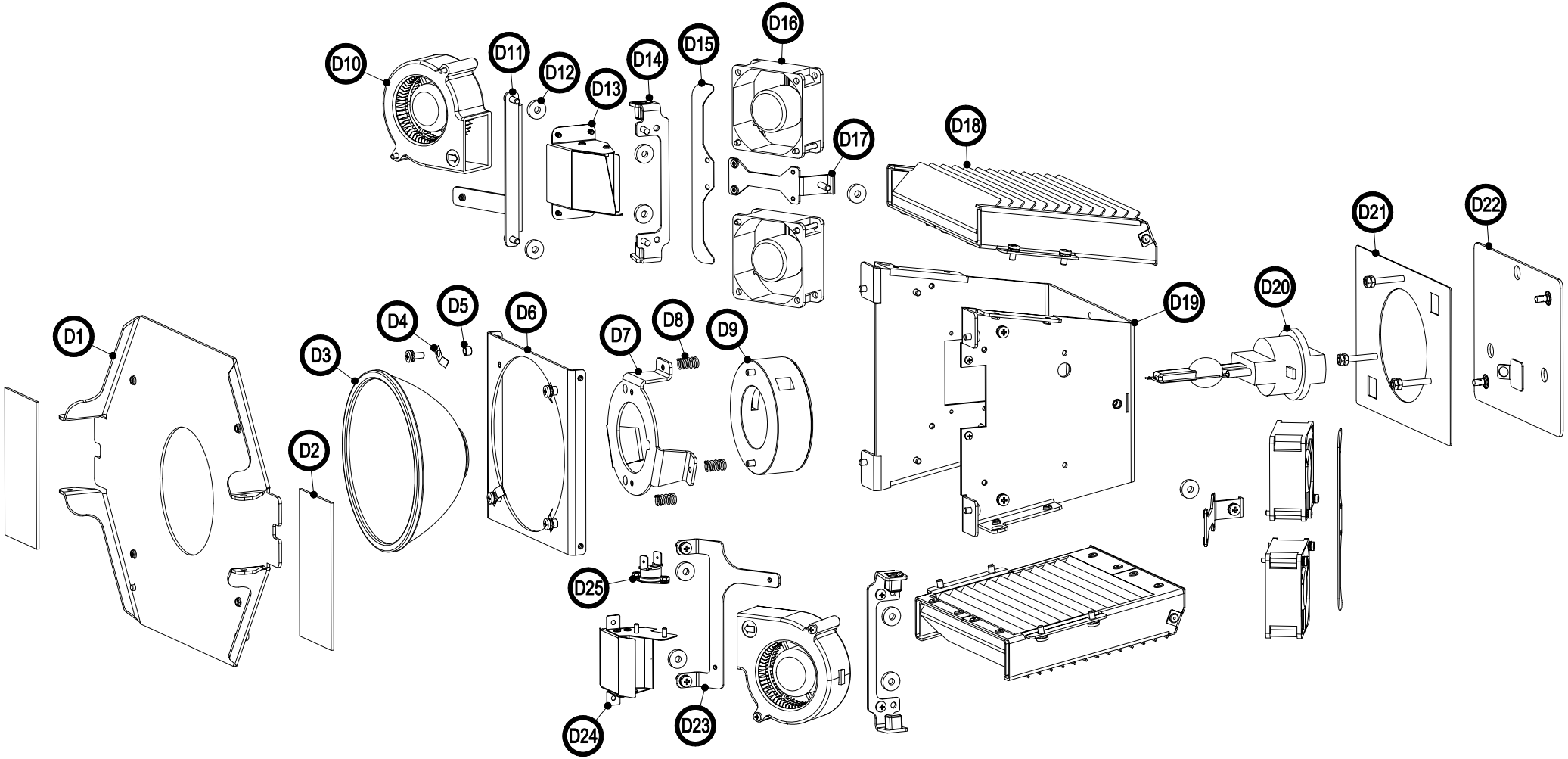

CODE / CODICE	POS.	DESCRIPTION	DESCRIZIONE	N°PCS
260.013	D 1	FRAME PLATE	PIASTRA PORTANTE	1
FC 009	D 2	HEAT FILTER	FILTRO ANTI CALORE	2
PAS 14	D 3	REFLECTOR Ø127	PARABOLA Ø127	1
MOT 1899	D 4	FIXING SPRING	MOLLA DI FISSAGGIO	4
MMD 311	D 5	SPACER Øe6 Øi4.2 H4	DIST. Øe6 Øi4.2 H4	4
260.025	D 6	REFLECTOR HOLDER	SUPPORTO PARABOLA	1
A - 2119	D 7	LAMP HOLDER PLATE	PIASTRA PORTA LAMP.	1
MO 1093	D 8	SPRING	MOLLA	3
PR 18	D 9	LAMP HOLDER	PORTA LAMPADA	1
VE 42	D 10	CENTRIFUGAL FAN	VENTOLA CENTRIFUGA	2
260.027	D 11	FAN HOLDER	SUPPORTO VENTOLA	1

CODE / CODICE	POS.	DESCRIPTION	DESCRIZIONE	N°PCS
MV 6205	D 12	THERMIC WASHER	ISOLANTE TERMICO	10
A - 2120	D 13	RIGHT CONVEYOR	CONVOGLIATORE DX	1
A - 2121	D 14	COVER HOLDER	SUPPORTO CARTER	2
260.206	D 15	COVER PLATE	PARALUCE	2
VE 51	D 16	FAN 60x60	VENTOLA 60x60	4
260.190	D 17	FANS HOLDER PLATE	SUPPORTO VENTOLE	2
260.033 ASM	D 18	GRID	GRIGLIA	2
A - 2122	D 19	REFLECTOR COVER	COPERTURA PARABOLA	1
105817	D 20	MSR GOLD 1200 LAMP	LAMP. MSR 1200 GOLD	1
260.079	D 21	REAR COVER PLATE	COPERTURA POST.	1
A - 2123	D 22	REAR PLATE	PIASTRA POSTERIORE	1

CODE / CODICE	POS.	DESCRIPTION	DESCRIZIONE	N°PCS
260.045	D 23	FAN HOLDER PLATE	SUPPORTO VENTOLA	1
A - 2124	D 24	LEFT CONVEYOR	CONVOGLIATORE SX	1
MET 04	D 25	THERMIC 150°C	TERMICA 150°C	1

coemar — **SPARE PARTS DIAGRAM** | **SCHEMA PARTI DI RICAMBIO**

CASTEL GOFFREDO (MN) ITALIA
VIA INGHILTERRA ZONA IND. EST
tel: (0376) 77521
fax: (0376) 780657 - 780889 - 780844
www.coemar.com

Duplication of this drawing, either full or in part, is strictly prohibited without prior written authorization from coemar
Questo disegno non può essere copiato, riprodotto, mostrato a terzi Senza nostra autorizzazione

Date: / Data: 15/06/2007 | Revision N. / Versione N° 1 | Revision date: / Data di modifica: 15/06/2007

this document refers to fixtures with serial number / Questo documento è relativo ai proiettori con numero di serie: from/compreso tra CO 9135 0270 07 100 to/e

Fixture. / Proiettore: Infinity wash XL

Position ref. / Posizione di rif. D

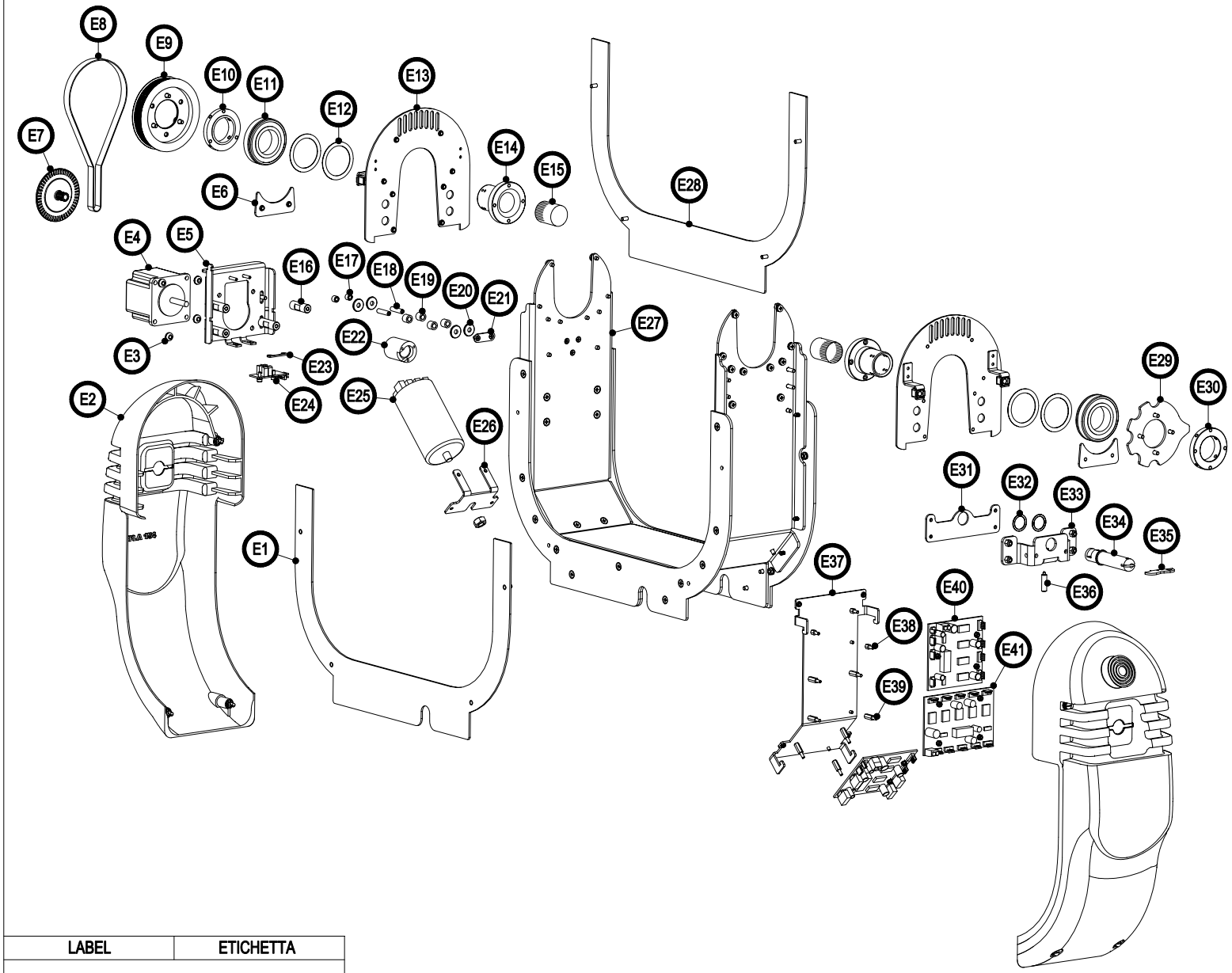

CODE / CODICE	POS.	DESCRIPTION	DESCRIZIONE	N°PCS
260.143 ASM	E 1	FRONT COVER PLATE	COPERTURA ANT.	1
A - 2125	E 2	YOKE COVER	CARTER FORCELLA	2
MV 23	E 3	SHOCK ABSORBER	ANTIVIBRANTE	4
MT 15	E 4	MOTOR 55x55 SHAFT30	MOTORE 55x55 ALB.30	1
260.084	E 5	MOTOR HOLDER	SUPPORTO MOTORE	1
260.160	E 6	LOW. BEARING HOLDER	FERMA CUSCIN. INF.	2
IN 93	E 7	ENCODER	ENCODER	1
CD 03	E 8	MXL BELT Z210	CINGHIA MXL Z210	1
IN 36 / 4L	E 9	MXL GEAR Z130	PULEGGIA MXL Z130	1
MMF 196	E 10	YOKE FLANGE	FLANGIA PULEGGIA	1
CU 02 / 2L	E 11	BEARING	CUSCINETTO	2
8703.88	E 12	BEARING SPACER	SPESSORE CUSCIN.	4
A - 2126	E 13	UPP. BEARING HOLDER	FERMA CUSCIN. SUP.	2
MMA 89	E 14	ROTATING SHAFT	ALBERO DI ROTAZIONE	2
MV 82	E 15	CABLES HOLDER	PROTEZIONE CAVI	2
MMD 253	E 16	SPACER F/F M4 H29	DIST. F/F M4 H29	4
MMD 11	E 17	SPACER Øe6 Øi3.5 H7	DIST. Øe6 Øi3.5 H7	2
MMP 321	E 18	TIGHTENING PIN	PERNO PER TENDITORE	2
CU 24	E 19	BUSH	BOCCOLA CUSCINETTO	4
MMD 381	E 20	SPACER Øe15 Øi5.2 H2	DIST. Øe15 Øi5.2 H2	4
8661.273	E 21	BELT TIGH. HOLDER	SUPP. TENDI CINGHIA	1
MMB 82	E 22	CABLES HOLDER	SUPPORTO CAVI	1
8697.86	E 23	SENSOR HOLDER	FISSA OPTO	1
EL 0401299	E 24	ENCODER SENSOR	OPTO ENCODER	1
AC 18	E 25	IGNITOR 1200W	ACCENDITORE 1200W	1
260.090	E 26	IGNITOR HOLDER	SUPP. ACCENDITORE	1
260.057 ASM	E 27	YOKE PLATE	FORCELLA	1
260.144 ASM	E 28	REAR COVER PLATE	COPERTURA POST.	1
259.011	E 29	POSITION SECTOR	SETTORE DI POSIZIONE	1
MMD 387	E 30	YOKE FLANGE	FLANGIA PULEGGIA	1
260.162	E 31	HOOK GUIDE	GUIDA GANCIO	1
MMD 403	E 32	SPACER Øe20 Øi15.5 H1	DIST. Øe20 Øi15.5 H1	2
A - 2127	E 33	HOOK HOLDER	PORTA GANCIO	1
MMP 353	E 34	HOOK	GANCIO	1
260.145	E 35	BUTTERFLY PLATE	FARFALLA	1
GR 4657	E 36	CLUTCH	GRANO DI FRIZIONE	1
260.062	E 37	PCB HOLDER PLATE	SUPPORTO SCHEDE	1
MM 6362	E 38	SPACER H5 M3	TORRETTA H5 M3	3
MMD 301	E 39	SPACER H13 M3	TORRETTA H13 M3	7
EL 0905290	E 40	4 MOTORS PCB	SCHEDA 4 MOTORI	2
EL 0905296	E 41	5 MOTORS PCB	SCHEDA 5 MOTORI	1

LABEL	ETICHETTA
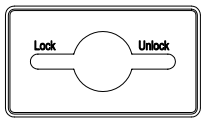	ETC 217

coemar

SPARE PARTS DIAGRAM | SCHEMA PARTI DI RICAMBIO

CASTEL GOFFREDO (MN) ITALIA
VIA INGHILTERRA ZONA IND. EST
tel: (0376) 77521
fax: (0376) 780657 - 780689 - 780844
www.coemar.com

Duplication of this drawing, either full or in part, is strictly prohibited without prior written authorization from coemar
Questo disegno non può essere copiato, riprodotto, mostrato a terzi Senza nostra autorizzazione

Date: / Data: 15/06/2007	Revision N. / Versione N° 1	Revision date: / Data di modifica: 15/06/2007	
this document refers to fixtures with serial number / Questo documento è relativo ai proiettori con numero di serie	from/compreso tra CO 9135 0270 07 100 to/e	Fixture. / Proiettore **Infinity wash XL**	
		Page / Pagina 06 of /di 08	Position ref. / Posizione di rif. E

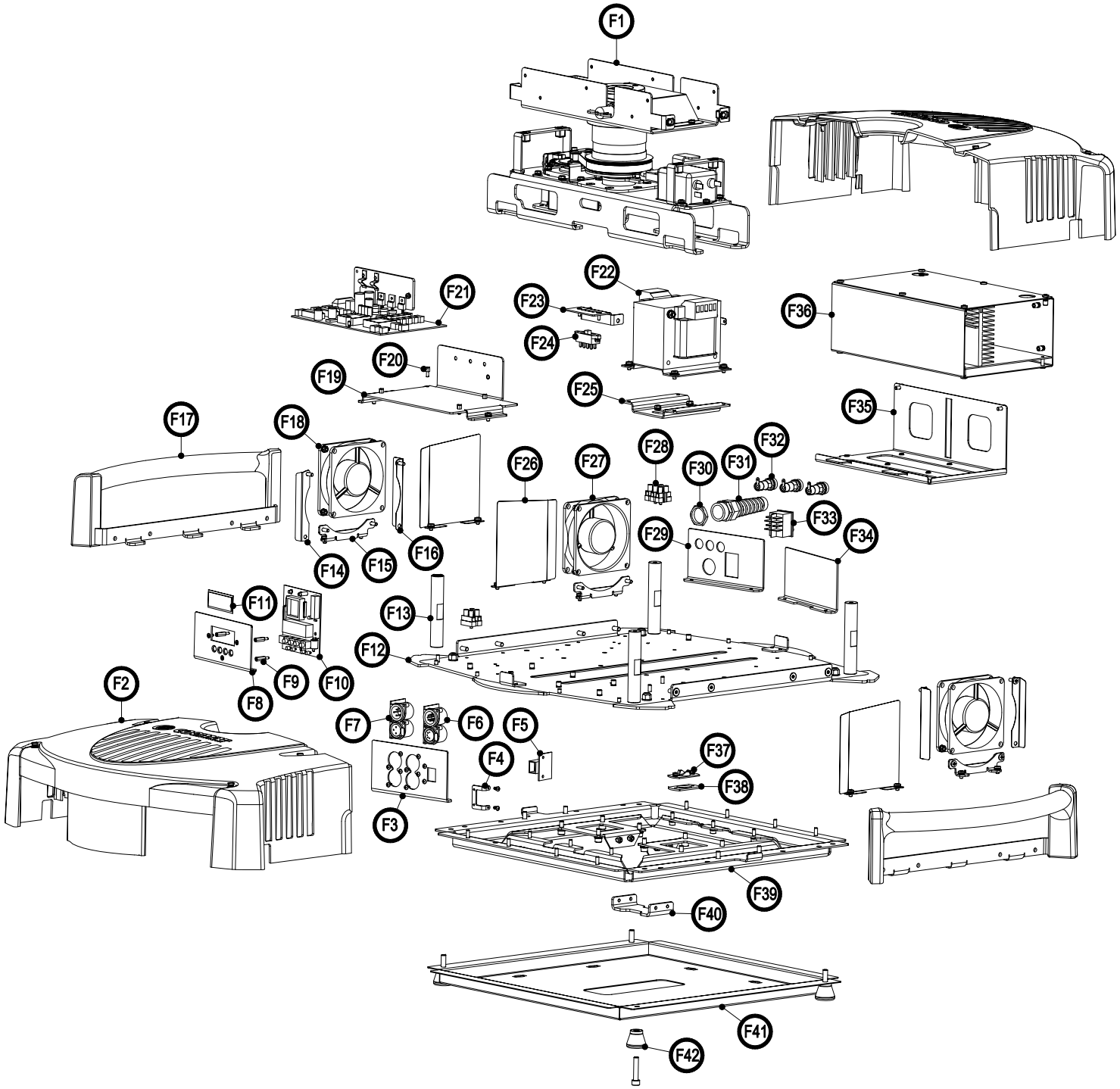

CODE / CODICE	POS.	DESCRIPTION	DESCRIZIONE	N°PCS
	F 1	PAN ROTAT. ASSEM.	GR. ROTAZIONE PAN	
A - 2128	F 2	BASE COVER	CARTER BASE	2
PA 440	F 3	DMX PANEL	PANNELLO DMX	1
264.113	F 4	PCB HOLDER	SUPPORTO SCHEDA	1
EL 1204381	F 5	PCB OUT RJ45	SCHEDA OUT RJ45	1
EL 1204380	F 6	DMX PCB XLR5	SCHEDA DMX XLR5	1
EL 0605398	F 7	DMX PCB XLR3	SCHEDA DMX XLR3	1
PA 441	F 8	PCB HOLDER PLATE	SUPPORTO SCHEDA	1
MM 5259 / 1	F 9	SPACER H15 M/F M3	DIST. H15 M/F H3	3
EL 0602327	F 10	DISPLAY PCB	SCHEDA DISPLAY	1
MIMV 03	F 11	DISPLAY PANEL	PANNELLO DISPLAY	1
A - 2130	F 12	LOWER BASE PLATE	PIASTRA BASE INF.	1
A - 2129	F 13	SPACER H93	DISTANZIALE H93	4
260.116	F 14	LEFT FAN COVER	MASCHERINA SX	2
260.068	F 15	FAN HOLDER	SUPPORTO VENTOLA	3
260.118	F 16	RIGHT FAN COVER	MASCHERINA DX	2
MMG 128	F 17	HANDLE	MANIGLIA	2
VE 49	F 18	FAN 90x90 24V	VENTOLA 90x90 24V	1
A - 2133	F 19	PCB HOLDER	SUPPORTO SCHEDA	1
MM 6362	F 20	SPACER H5 M/F M3	DIST. H5 M/F H3	4
EL 0602329 L	F 21	MAIN PCB	SCHEDA MAIN	1
TR 38	F 22	TRANSFORMER 234VA	TRASF. 234 VA	1
260.135	F 23	SELECTOR HOLDER	SUPP. SELETTORE	1
ME 66	F 24	SELECTOR	SELETTORE	1
260.146	F 25	TRANSF. HOLDER	SUPP. TRASFORMAT.	1
260.115	F 26	FAN COVER	MASCHERINA BASE	3
VE 41	F 27	FAN 90x90 24V	VENTOLA 90x90 24V	2
MR 07	F 28	TERMINAL BLOCK	MORSETTIERA	0.5
PA 439	F 29	FUSE PANEL	PANNELLO FUSIBILI	1
MM 2395	F 30	NUT PG 13.5	DADO PG 13.5	1
PRS 04	F 31	CABLE HOLDER	PRESS. PG 13.5	1
PO 1339	F 32	FUSE HOLDER	PORTA FUSIBILE	3
MEI 04	F 33	MAINS SWITCH	INTERRUTTORE	1
PA 442	F 34	WARNINGS PANEL	PANN. AVVERTENZE	1
260.140	F 35	BALLAST HOLDER	SUPPORTO BALLAST	1
AL 44	F 36	EL. BALLAST 1400W	BALLAST EL. 1400W	1
GA 11 / 2	F 37	RECEPTACLE	RICETTACOLO	8
8681.79	F 38	CLAMPS SPACER	SPESSORE GANCI	8
260.092	F 39	REINFORCEMENT PL.	PIASTRA DI RINFORZO	1
260.142	F 40	SAFETY HOOK	GANCIO DI SICUREZZA	1
PA 444	F 41	LOWER COVER PLATE	COPERCHIO INF.	1
MMP 290	F 42	FOOT Ø25 H22	PIEDINO Ø25 H22	4

coemar — **SPARE PARTS DIAGRAM** | **SCHEMA PARTI DI RICAMBIO**

CASTEL GOFFREDO (MN) ITALIA
VIA INGHILTERRA ZONA IND. EST
tel: (0376) 77521
fax: (0376) 780657 - 780889 - 780844
www.coemar.com

Duplication of this drawing, either full or in part, is strictly prohibited without prior written authorization from coemar
Questo disegno non può essere copiato, riprodotto, mostrato a terzi Senza nostra autorizzazione

Date: Data: 15/06/2007	Revision N. Versione N° 1	Revision date: Data di modifica: 15/06/2007	
this document refers to fixtures with serial number / Questo documento è relativo ai proiettori con numero di serie	from/compreso tra CO 9135 0270 07 100 to/e	Fixture. Proiettore Infinity wash XL	
		Page Pagina 07 of /di 08	Position ref. Posizione di rif. F

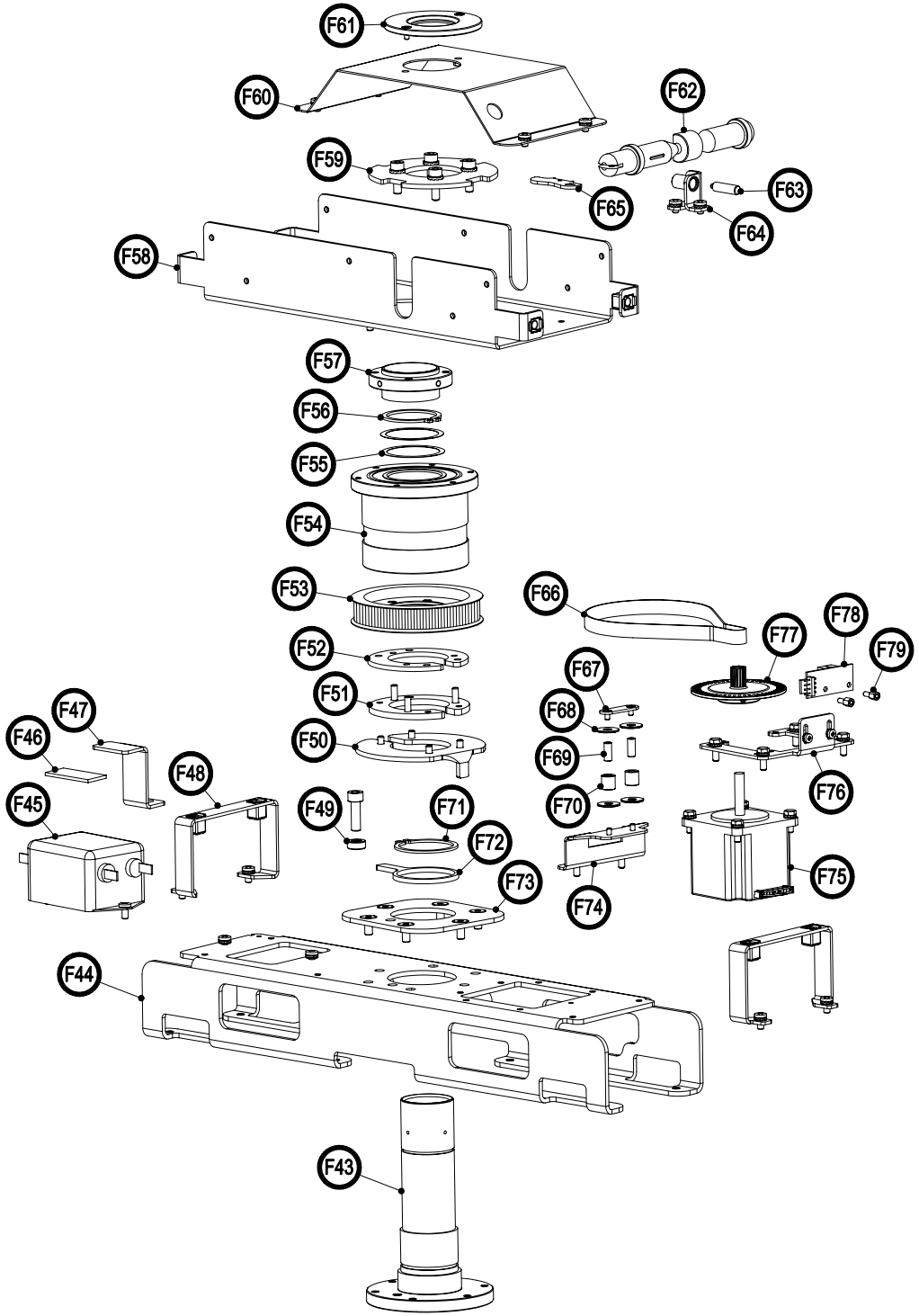

CODE / CODICE	POS.	DESCRIPTION	DESCRIZIONE	N°PCS
MMA 78	F 43	SHAFT	ALBERO FISSO	1
260.149	F 44	ROTATING SHAFT SUPP.	SUPPORTO ALBERO ROT.	1
ME 65	F 45	PREFILTER	PREFILTER	1
MV 09	F 46	ADHESIVE RUBBER	GOMMA ADESIVA	0.03
260.141	F 47	BALLAST FIXING PLATE	FERMA BALLAST	1
A - 2131	F 48	COVER HOLDER PLATE	SUPPORTO CARTER	2
MMD 187	F 49	SPACER Øe12 Øi6 H5	DIST. Øe12 Øi6 H5	1
8697.102	F 50	RESET PLATE	LAMELLA RESET	1
8697.101	F 51	UPPER RESET RING	ANELLO SUP. RESET	1
8697.100	F 52	LOWER RESET RING	ANELLO INF. RESET	1
IN 36 / 3L	F 53	MXL 130 PULLEY	PULEGGIA MXL 130	1
MMD 296 ASS	F 54	BEARINGS HOLDER	SUPP. CISCINETTI	1
8717.51	F 55	SPACER RING	ANELLO SPESSORE	2
RL 11	F 56	SHAFT SEEGER Ø35	SEEGER PER ALB. Ø35	1
MMA 79	F 57	SETTING PLATE HOLDER	PORTA PIAST. SETTORI	1
A - 2132	F 58	YOKE HOLDER	SUPPORTO FORCELLA	1
8661.68	F 59	POSITION SECTOR	SETTORE DI POSIZIONE	1
264.046	F 60	CABLES COVER	COPERTURA CAVI	1
MMD 378	F 61	CABLES PROTECTION	PROTEZIONE CAVI	1
MMP 352	F 62	PAN HOOK SHAFT	PERNO GANCIO PAN	1
GR 4657	F 63	FRICTION GRAIN	GRANO DI FRIZIONE	1
A - 1815	F 64	FRICTION HOLDER	SUPPORTO FRIZIONE	1
260.145	F 65	BUTTERFLY PLATE	FARFALLA GANCIO	1
CD 09	F 66	MXL 170 BELT	CINGHIA MXL 170	1
8697.85	F 67	TIGHTENING LOCKING	FERMO TENDITORE	1
MMD 196	F 68	SPACER Øe15 Øi5.2 H1	DIST. Øe15 Øi5.2 H1	4
MMP 258	F 69	TIGHTENING PIN	PERNO PER TENDITORE	2
CU 23	F 70	SPACER BEARING	CUSCIN. AUTOLUBRIF.	2
RL 10	F 71	SHAFT SEEGER Ø38	SEEGER PER ALB. Ø38	1
8720.32	F 72	RESET RING	ANELLO RESET	1
8720.64	F 73	BALLAST RING REINF.	ANELLO RINF. BALLAST	1
8681.76	F 74	TIGHTENING HOLDER	SUPPORTO TENDITORI	1
MT 15	F 75	MOTOR 55x55 SHAFT 30	MOTORE 55x55 ALB.30	1
8681.75	F 76	MOTOR HOLDER	SUPPORTO MOTORE	1
IN 93	F 77	ENCODER	ENCODER	1
EL 0401299	F 78	OPTO ENCODER	OPTO PASSIVO DOPPIO	1
MM 6362	F 79	SPACER M3 M/F H5	DIST. M3 M/F H5	2

coemar — **SPARE PARTS DIAGRAM** | **SCHEMA PARTI DI RICAMBIO**

CASTEL GOFFREDO (MN) ITALIA
VIA INGHILTERRA ZONA IND. EST
tel: (0376) 77521
fax: (0376) 780657 - 780889 - 780844
www.coemar.com

Duplication of this drawing, either full or in part, is strictly prohibited without prior written authorization from coemar
Questo disegno non può essere copiato, riprodotto, mostrato a terzi Senza nostra autorizzazione

Date: / Data: 15/06/2007 | Revision N. / Versione N° 1 | Revision date: / Data di modifica: 15/06/2007

this document refers to fixtures with serial number / Questo documento è relativo ai proiettori con numero di serie | from/compreso tra CO 9135 0270 07 100 | to/e | Fixture. / Proiettore **Infinity wash XL**

Page / Pagina 08 of /di 08 | Position ref. / Posizione di rif. F1