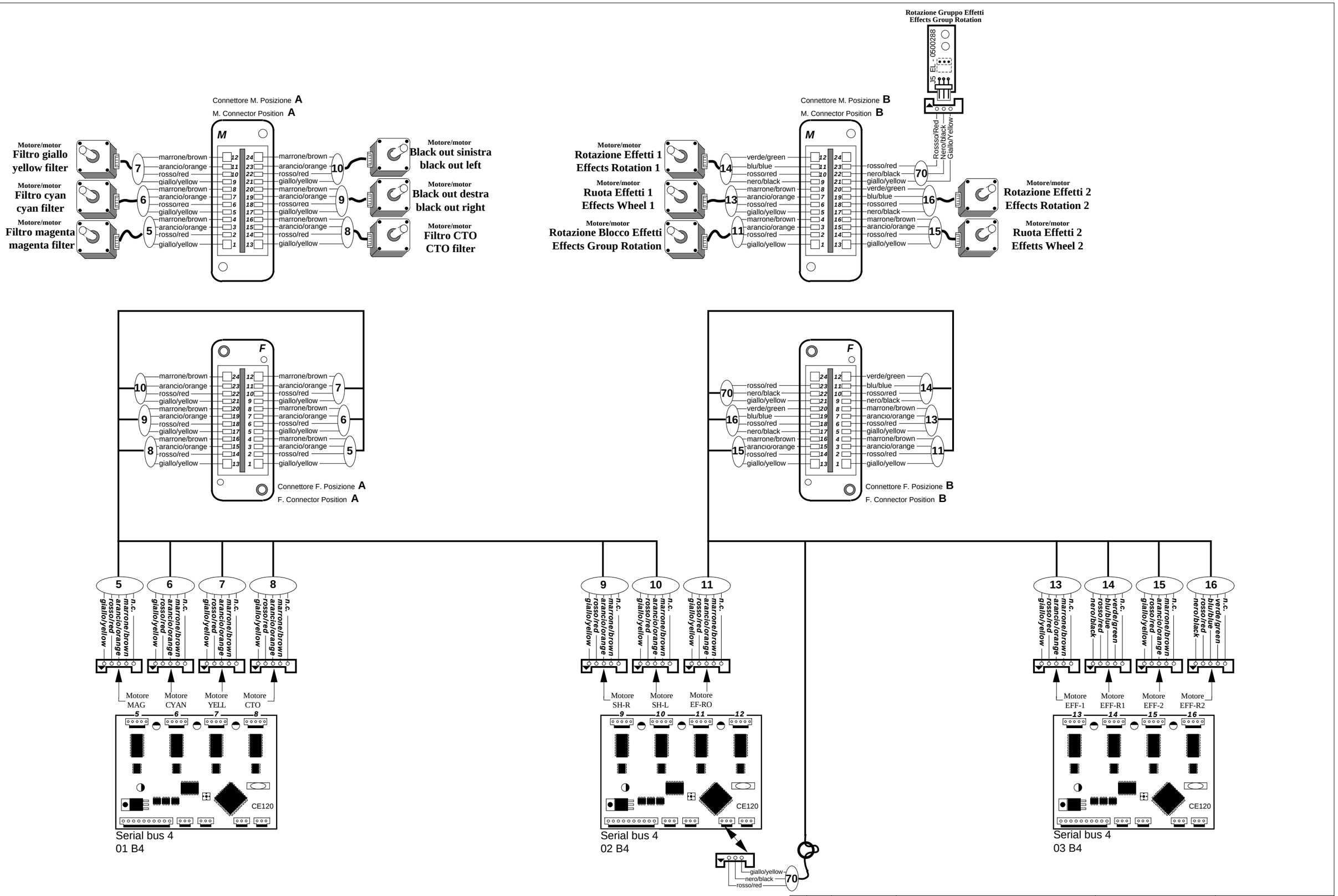

Vedi tabella cavi per sezioni e modelli

No.	Data	Descrizione
		Disegnatore:
		Verificato:

MODIFICHE

coemar
CASTEL GOFFREDO (MN) ITALIA
VIA INGHILTERRA ZONA IND. EST
tel:(0376) 77521 fax:(0376) 780657 www.coemar.com

DISEGNATORE: *Fabio Allegri* DATA: 15/01/03
VERIFICATO: *Fausto Orsatti* DATA: 15/01/03

SCHEMA ELETTRICO / WIRING DIAGRAM FOR
i PROFILE FLEX
Motor and Sensor

SCHEMA No: 223

SOTTOSCHEMA No: 3